# 6/2-Wege Umschaltventil

# DF10/6

| Best. Nr. | 254-180-01700 |
|---|---|
| Hersteller Code | 124084080 |
| Bezeichnung | DF10/6A17MEIA2 |
| Funktion | 6/2-Wege Umschaltventil |
| Anschlussgrößen | G 1/2" BSP (A + B + C + D + E + F) |
| Betätigung 1 | hydraulisch betätigt ON/OFF - Steuerdruck 30 - 250bar - auf Seite von Anschluss "A" |
| Betätigung 2 | |
| Positionierer | federrückstellend in Schaltstellung 1 mit verstärkter Feder - auf Seite von Anschluss "B" |
| Schaltstellung 0 | |
| Schaltstellung 1 | B + D und A + C verbunden - E + F gesperrt |
| Schaltstellung 2 | B + F und A + E verbunden - D + C gesperrt |
| Schaltüberdeckung | positiv |
| Max. Arbeitsdruck | 315 bar |
| Nominale Durchflussmenge | 90 l/min |
| Maximale Viskosität | 400 cSt |
| Minimale Viskosität | 12 cSt |
| Empfohlener Viskositätsbereich | 15 - 75 cSt |
| Dichtungsmaterial | NBR |
| Umgebungstemperatur | -30 °C - 60 °C |
| Interne Leckage bei delta p = 100 bar | 5 ccm/min |
| Max. Verschmutzungsgrad | 21/19/16 - ISO 4406 |
| Zolltarifnummer | 84812010 |
| Ursprungsland | EU |
| Gewicht | 4,12 kg |

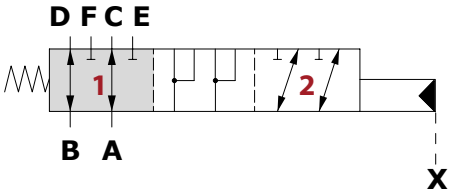

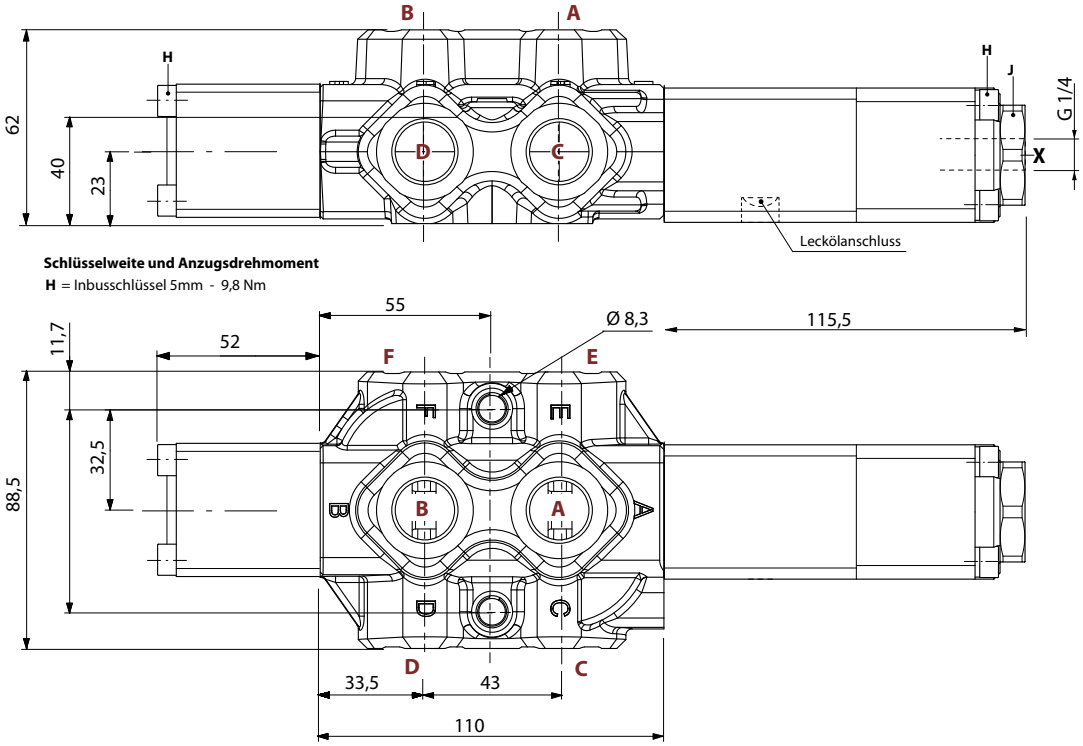


**Schlüsselweite und Anzugsdrehmoment**

**H** = Inbusschlüssel 5mm - 9,8 Nm

Die Inhalte der Seiten wurden mit größter Sorgfalt erstellt. Für die Richtigkeit, Vollständigkeit und Aktualität der Inhalte können wir jedoch keine Gewähr übernehmen.
Nachdruck bzw. Kopie, auch auszugsweise, der Inhalte, Grafiken und Fotos ist ohne ausdrückliche Zustimmung der Geschäftsführung unzulässig.
Die angegebenen technischen Daten und Abmessungen sind nicht bindend. Wir behalten uns das Recht vor, jederzeit und ohne Ankündigung, Änderungen vorzunehmen.